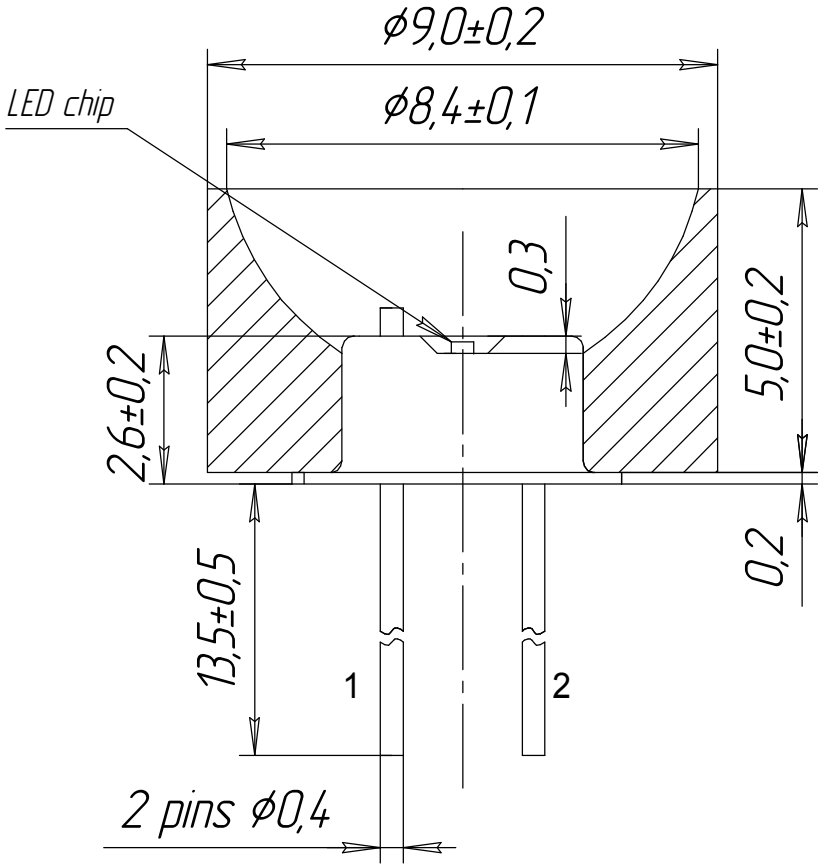
ϕ9,0±0,2
ϕ8,4±0,1
LED chip
0,3
5,0±0,2
2,6±0,2
0,2
13,5±0,5
1
2
2 pins ϕ0,4

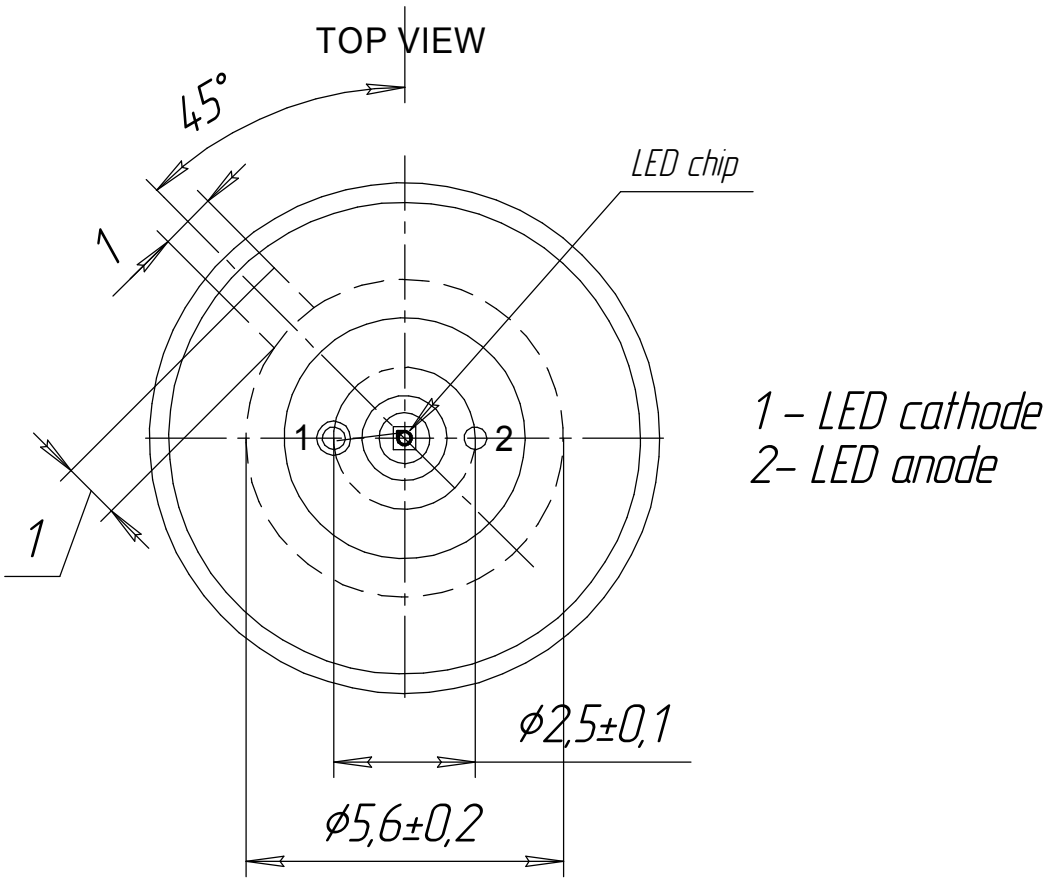
TOP VIEW
45°
LED chip
1
1
1
2
ϕ2,5±0,1
ϕ5,6±0,2
1 – LED cathode
2– LED anode